WinBall VALVE

贏球實業有限公司

WIN BALL NETERPRISE CO.,LTD

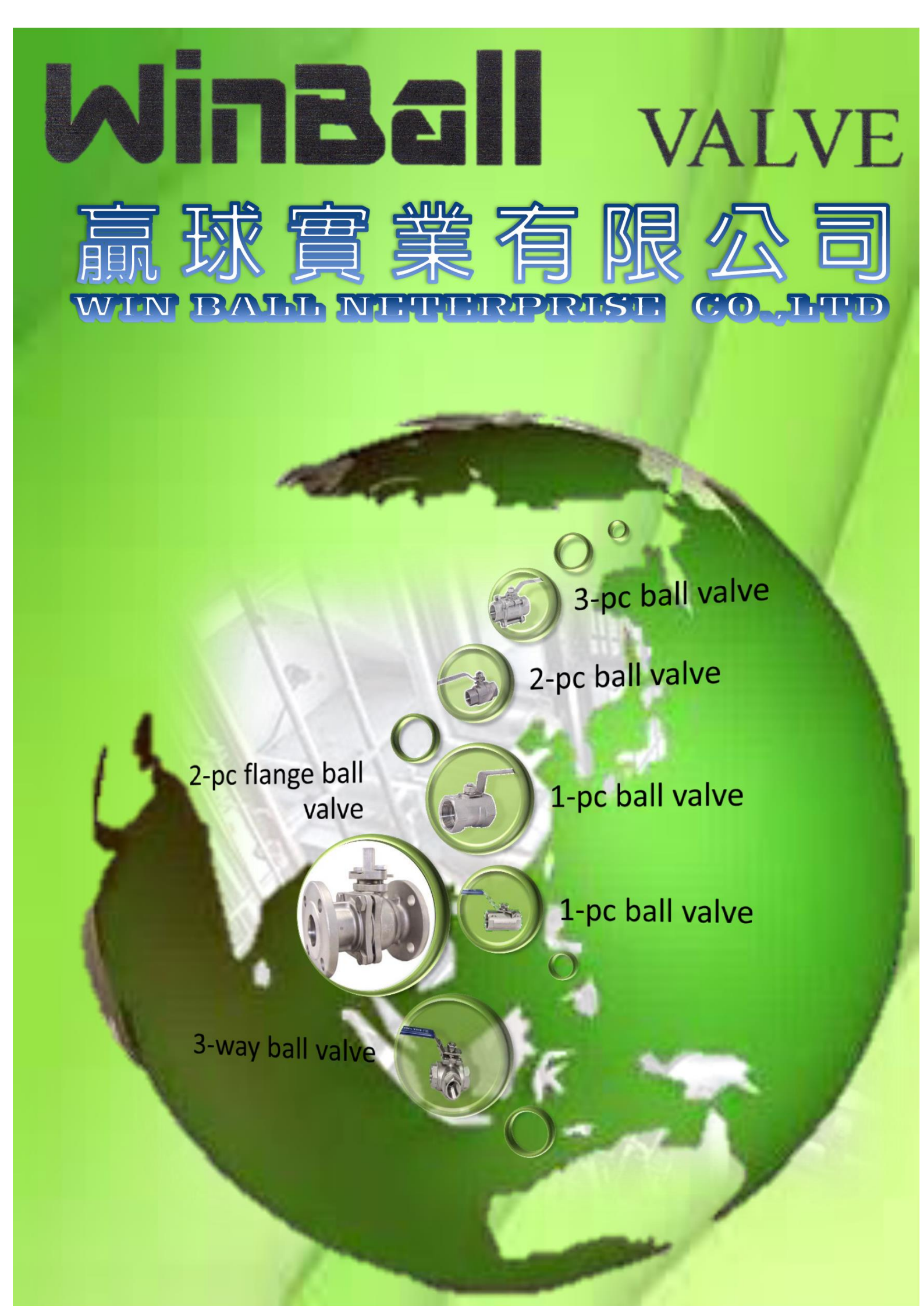

WinBall VALVE

贏球實業有限公司

WIN BALL NETERPRISE CO., LTD.

公司主要產品有:

減壓閥組專用配件 , 1-pc 內外牙球塞閥

1-pc減流量球塞閥(圓條式) . 1-pc減流量球塞閥

2-pc全流量球塞閥 . 3-pc全流量球塞閥 . 3-Way球塞閥

法蘭式球塞閥(10K , 150LB)

彈板式逆止閥 , 中間逆止閥 , 福特(底閥)……等等,為主要產品。

※產品皆可依照客戶需求訂製生產,歡迎來電洽詢

※公司另外備有各式執行器及相關配件.管道五金可供選購,歡迎洽詢。

敬祝

商祺

贏球實業有限公司 張良源 敬上

WinBall VALVE
贏球實業有限公司
地 址：32471台灣 桃園縣平鎮市大勇街57巷31號
Address : 32471 No.31 , Lane.57 the Dayong Street,
Pingjhen City, Taoyuan County, Taiwan(R.O.C)
TEL : 886-3-4577733 , 3-2825600 FAX : 886-3-2825900
E-mail : o972117005@yahoo.com.tw

圓條式球塞閥

特性：

『精密鑄造不銹鋼閥體』

『AISI 316 (CF8M)』

『半流量 / 牙口』

『PT/NPT/PF/PS』

『1000 PSI W.O.G』

MATERIALS LIST

PART NAME	MATERIAL
STEM	S.S316
STEM NUT	S.S304
STEM WASHER	S.S304
HANDLE	S.S304
COVER	PLASTIC
DISC	S.S304
STEM PACKING	PTFE
THRUST WASHER	PTFE
BALL	S.S316
SEAT	PTFE
BODY	S.S316
IN SCREWED PART	S.S316

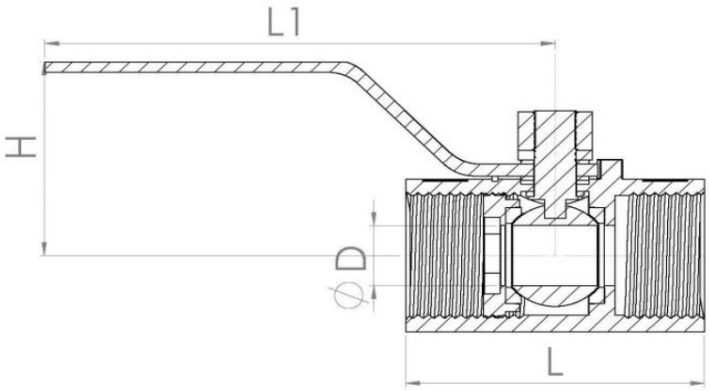

DIMENSIONS

SIZE	D	L	H	L1
1/4"	7	57	40	90
3/8"	7	57	40	90
1/2"	9.2	60	42	100
3/4"	12.5	66	45	100
1"	15	76	55	125
1-1/4"	20	90	60	125
1-1/2"	25	98	65	150
2"	32	108	70	150

WinBall VALVE
贏球實業有限公司
地 址：32471台灣 桃園縣平鎮市大勇街57巷31號
Address : 32471 No.31 , Lane.57 the Dayong Street,
Pingjhen City, Taoyuan County, Taiwan(R.O.C)
TEL : 886-3-4577733 , 3-2825600 FAX : 886-3-2825900
E-mail : o972117005@yahoo.com.tw

單片式球塞閥

特性：

『精密鑄造不銹鋼閥體』

『AISI 316 (CF8M).304(CF8)』

『半流量 / 牙口』

『PT/NPT/PF/PS』

『1000 PSI W.O.G』

『可附鎖』

MATERIALS LIST

PART NAME	MATERIAL
STEM	S.S316 or304
STEM NUT	S.S304
STEM WASHER	S.S304
HANDLE	S.S304
COVER	PLASTIC
DISC	S.S304
STEM PACKING	PTFE
THRUST WASHER	PTFE
BALL	S.S316 or304
SEAT	PTFE
BODY	S.S316 or304
IN SCREWED PART	S.S316 or304

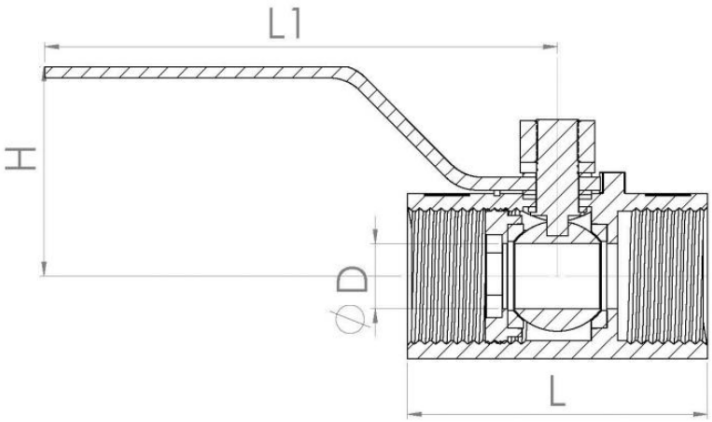

DIMENSIONS

SIZE	D	L	H	L1
1/4"	7	39	26	68
3/8"	7	45	31	77
1/2"	9.2	50	44	85
3/4"	12.5	60	46	85
1"	15	73	54	103
1-1/4"	20	78	58	103
1-1/2"	25	90	66	125
2"	32	100	72	125

WinBall VALVE
贏球實業有限公司
WIN BALL NETERPRISE CO.,LTD

地 址：32471台灣 桃園縣平鎮市大勇街57巷31號
Address : 32471 No.31 , Lane.57 the Dayong Street,
Pingjhen City, Taoyuan County, Taiwan(R.O.C)
TEL : 886-3-4577733 , 3-2825600 FAX : 886-3-2825900
E-mail : o972117005@yahoo.com.yw

單片式球塞閥 蝶型手柄/內外牙

特性：

『精密鑄造不銹鋼閥體』

『AISI 316 (CF8M).304(CF8)』

『半流量 / 牙口』

『PT/NPT/PF/PS』

『1000 PSI W.O.G』

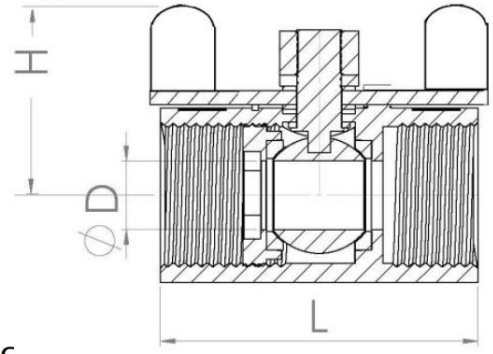

MATERIALS LIST

PART NAME	MATERIAL
STEM	S.S316 or304
STEM NUT	S.S304
STEM WASHER	S.S304
HANDLE	S.S304
COVER	PLASTIC
DISC	S.S304
STEM PACKING	PTFE
THRUST WASHER	PTFE
BALL	S.S316 or304
SEAT	PTFE
BODY	S.S316 or304
IN SCREWED PART	S.S316 or304

DIMENSIONS

SIZE	D	L	H
1/4"	5	39	26
3/8"	7	45	31
1/2"	9.2	50	44
3/4"	12.5	60	46
1"	15	73	54
1-1/4"	20	78	58
1-1/2"	25	90	66
2"	32	100	72

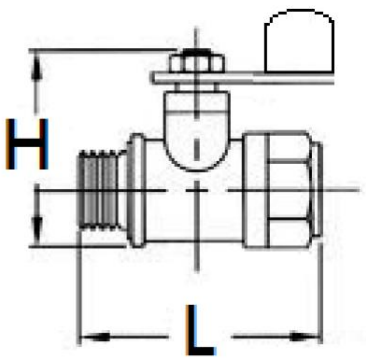

DIMENSIONS

SIZE	H	L
1/4"	27	39
3/8"	32	45

WinBall VALVE
贏球實業有限公司
地 址：32471台灣 桃園縣平鎮市大勇街57巷31號
Address : 32471 No.31 , Lane.57 the Dayong Street,
Pingjhen City, Taoyuan County, Taiwan(R.O.C)
TEL : 886-3-4577733 , 3-2825600 FAX : 886-3-2825900
E-mail : o972117005@yahoo.com.tw

雙片式球塞閥(經濟型)

特性：

『精密鑄造不銹鋼閥體』

『AISI 316 (CF8M).304(CF8)

『全流量 / 牙口』

『PT/NPT/PF/PS』

『1000 PSI W.O.G』

MATERIALS LIST

PART NAME	MATERIAL
STEM	S.S316 or304
STEM NUT	S.S304
STEM WASHER	S.S304
HANDLE	S.S304
COVER	PLASTIC
GLAND NUT	S.S304
STEM PACKING	PTFE
THRUST WASHER	PTFE
BALL	S.S316 or304
SEAT	PTFE
BODY	S.S316 or304
PACKING	PTFE
BODY CAP	S.S316 or304

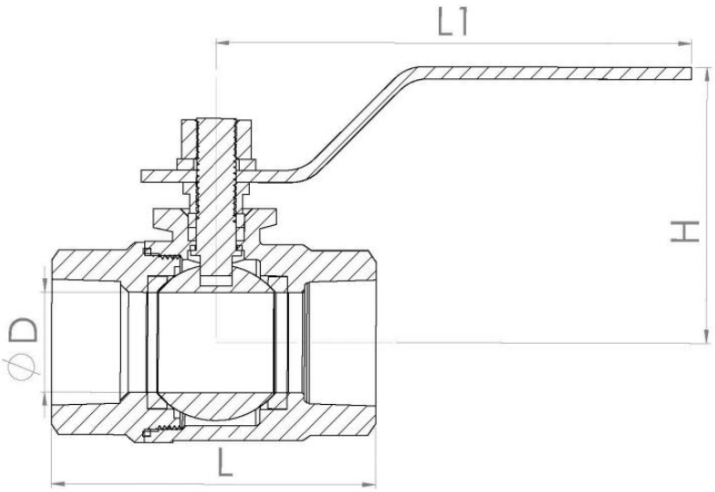

DIMENSIONS

SIZE	D	L	H	L1
1/4"	11.5	50	40	104
3/8"	12.7	50	40	104
1/2"	15	58	45	104
3/4"	20	64	48	104
1"	25.4	74	59	118
1-1/4"	32	85	64	118
1-1/2"	38	97	78	158
2"	50.8	115	86	158
2-1/2"	58	140	106	220
3"	65	155	113	220
4"	100	195	146	220

WinBall VALVE
贏球實業有限公司
地 址：32471台灣 桃園縣平鎮市大勇街57巷31號
Address : 32471 No.31 , Lane.57 the Dayong Street,
Pingjhen City, Taoyuan County, Taiwan(R.O.C)
TEL : 886-3-4577733 , 3-2825600 FAX : 886-3-2825900
E-mail : o972117005@yahoo.com.tw

雙片式球塞閥(標準型)

特性：

『精密鑄造不銹鋼閥體』

『AISI 316 (CF8M)』

『全流量 / 牙口』

『PT/NPT/PF/PS』

『1000 PSI W.O.G』

MATERIALS LIST

PART NAME	MATERIAL
STEM	S.S316
STEM NUT	S.S304
STEM WASHER	S.S304
HANDLE	S.S304
COVER	PLASTIC
GLAND NUT	S.S304
STEM PACKING	PTFE
THRUST WASHER	PTFE
BALL	S.S316
SEAT	PTFE
BODY	S.S316
PACKING	PTFE
BODY CAP	S.S316

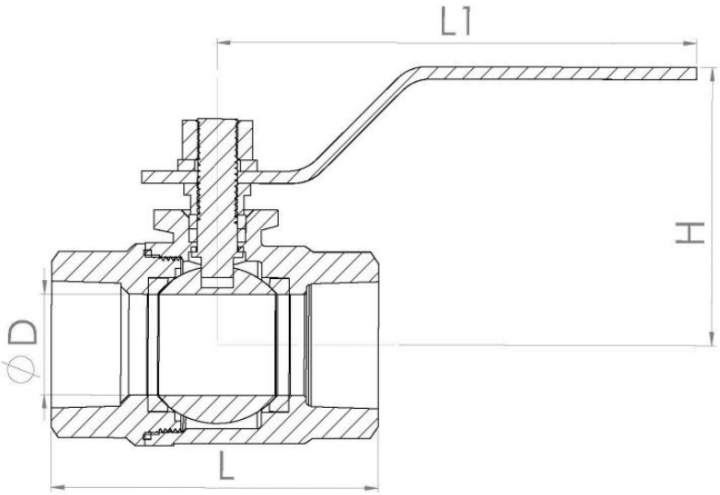

DIMENSIONS

SIZE	D	L	H	L1
1/4"	11.5	59	52	104
3/8"	12.7	59	52	104
1/2"	15	61	54	104
3/4"	20	70	58	104
1"	25.4	81	64	118
1-1/4"	32	96	75	118
1-1/2"	38	111	80	158
2"	50.8	125	90	158
2-1/2"	58	155	129	220
3"	65	169	137	220

WinBall VALVE
贏球實業有限公司
地 址：32471台灣 桃園縣平鎮市大勇街57巷31號
Address : 32471 No.31 , Lane.57 the Dayong Street,
Pingjhen City, Taoyuan County, Taiwan(R.O.C)
TEL : 886-3-4577733 , 3-2825600 FAX : 886-3-2825900
E-mail : o972117005@yahoo.com.tw

夾式雙片球塞閥

特性：

『精密鑄造不銹鋼閥體』

『AISI 316 (CF8M)』

『全流量』

MATERIALS LIST

PART NAME	MATERIAL
STEM NUT	S.S304
WASHER	S.S304
HANDL COVER	PLASTIC
HANDLE	S.S304
STEM	S.S316
GLAND NUT	S.S304
STEM SEAL	PTFE
STEM PACKING	PTFE
BODY	S.S316
SEAT	PTFE
END CAP	S.S316
BALL	S.S316
GASKET	S.S316

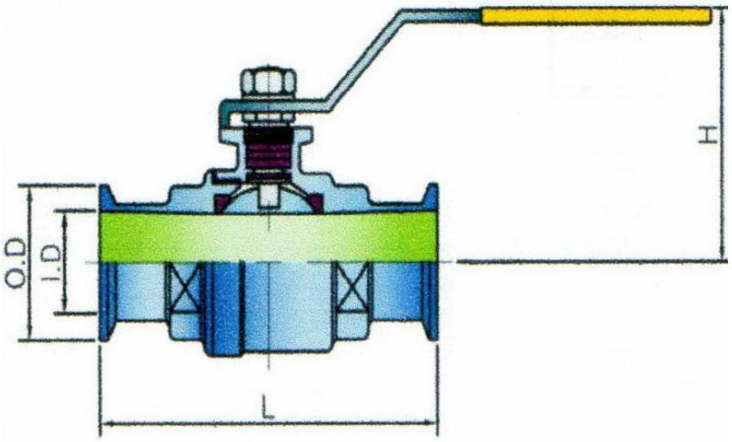

DIMENSIONS

SIZE	I.D	L	H	O.D
1"	21	102	68	50.5
1-1/2"	34	132	85	50.5
2"	46	142	98	64

WinBall VALVE
贏球實業有限公司
WIN BALL NETERPRISE CO.,LTD

地 址：32471台灣 桃園縣平鎮市大勇街57巷31號
Address : 32471 No.31 , Lane.57 the Dayong Street,
Pingjhen City, Taoyuan County, Taiwan(R.O.C)
TEL : 886-3-4577733 , 3-2825600 FAX : 886-3-2825900
E-mail : o972117005@yahoo.com.tw

雙片式球塞閥 (高平台)

Size Range 1/4" - 3" (DN8 - DN80)
Pressure Rating 1000 PSI
Materials Stainless Steel, Carbon Steel
End Connection Threaded
Service Application Water, Oil, Gas, Thermal Fluid, Chemicals and others
Certifications ISO 9001-2008, PED 97/23/EC ATEX 94/9/EC
Operation Manual or Actuated

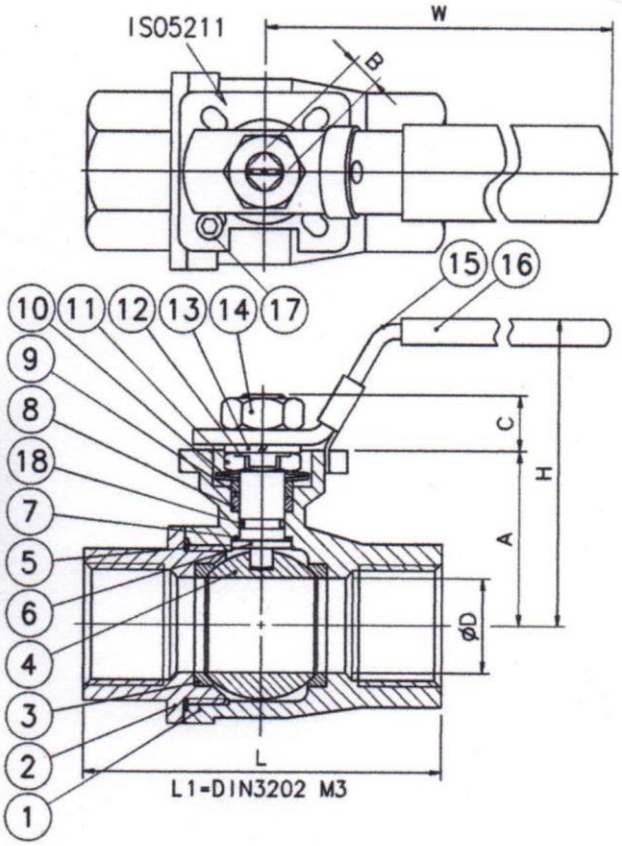

MATERIAL LIST:

ITEM	DESCRIPTION	STAINLESS STEEL	CARBON STEEL	Q'TY
1	BODY	ASTM A351 CF8M	ASTM A216 WCB	1
2	BODY CAP	ASTM A351 CF8M	ASTM A216 WCB	1
3	SEAT	PTFE / R-TFE	PTFE / R-TFE	2
4	BALL	ASTM A351 CF8M/316	ASTM A351 CF8/304	1
5	BODY GASKET	PTFE	PTFE	1
6	THRUST WASHER	PTFE	PTFE	1
7	STEM	ASTM A276 316	ASTM A276 304	1
8	STEM PACKING	PTFE	PTFE	1
9	GLAND	AISI 304	AISI 304	1
10	BELLEVILLE WASHER	AISI 301	AISI 301	2
11	GLAND NUT	AISI 304	AISI 304	1
12	LOCK CLIP	AISI 304	AISI 304	1
13	SPRING WASHER	AISI 304	AISI 304	1
14	HANDLE NUT	AISI 304	AISI 304	1
15	HANDLE	AISI 304	ZINC PLATED STEEL	1
16	SLEEVE	VINYL PLASTISOL	VINYL PLASTISOL	1
17	STOP PIN	AISI 304	CARBON STEEL	1
18	STEM O-Ring	VITON	VITON	1

P-T RATINGS

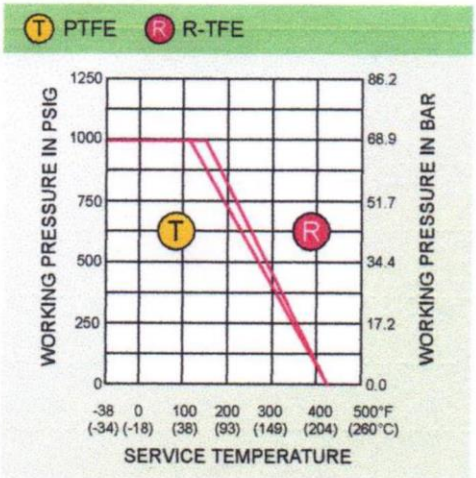

DIMENSIONS:

SIZE		ØD		L		L1		H		W		A		B		ISO 5211	Weights KG
IN	DN	IN	MM	IN	MM	IN	MM	IN	MM	IN	MM	IN	MM	IN	MM		
1/4"	8	0.43	11.0	2.36	60	2.56	65	2.83	72	5.31	135	0.35	9.0	0.39	10.0	F03-F04	0.4
3/8"	10	0.47	12.0	2.36	60	2.56	65	2.83	72	5.31	135	0.35	9.0	0.39	10.0	F03-F04	0.3
1/2"	15	0.59	15.0	2.72	69	2.95	75	2.83	72	5.31	135	0.35	9.0	0.39	10.0	F03-F04	0.4
3/4"	20	0.79	20.0	3.15	80	3.15	80	2.99	76	5.31	135	0.35	9.0	0.39	10.0	F03-F04	0.6
1"	25	1.00	25.4	3.54	90	3.54	90	3.23	82	6.50	165	0.43	11.0	0.55	14.0	F04-F05	1.0
1 1/4"	32	1.26	32.0	4.17	106	4.33	110	3.46	88	6.50	165	0.43	11.0	0.55	14.0	F04-F05	1.5
1 1/2"	40	1.50	38.0	4.72	120	4.72	120	4.09	104	7.68	195	0.55	14.0	0.77	19.5	F05-F07	2.2
2"	50	1.97	50.0	5.51	140	5.51	140	5.67	144	7.68	195	0.55	14.0	0.77	19.5	F05-F07	3.6
2 1/2"	65	2.56	65.0	6.61	168	7.28	185	6.38	162	11.81	300	0.67	17.0	0.83	21.0	F07-F10	7.0
3"	80	3.15	80.0	7.48	190	8.07	205	6.81	173	11.81	300	0.67	17.0	0.83	21.0	F07-F10	10.5

WinBall VALVE
贏球實業有限公司
WIN BALL NETERPRISE CO.,LTD

地 址：32471台灣 桃園縣平鎮市大勇街57巷31號
Address : 32471 No.31 , Lane.57 the Dayong Street,
Pingjhen City, Taoyuan County, Taiwan(R.O.C)
TEL : 886-3-4577733 , 3-2825600 FAX : 886-3-2825900
E-mail : o972117005@yahoo.com.tw

2000 PSI 雙片式球塞閥(無平台)

Size Range	1/4" - 4" (DN8 - DN100)
Pressure Rating	2000 PSI (1/4"- 2")
	1500 PSI (2 1/2"- 4")
Materials	Stainless Steel, Carbon Steel
End Connection	Threaded
Service Application	Water, Oil, Gas, Thermal Fluid, Chemicals and others
Certifications	ISO 9001-2008, PED 97/23/EC
Operation	Manual

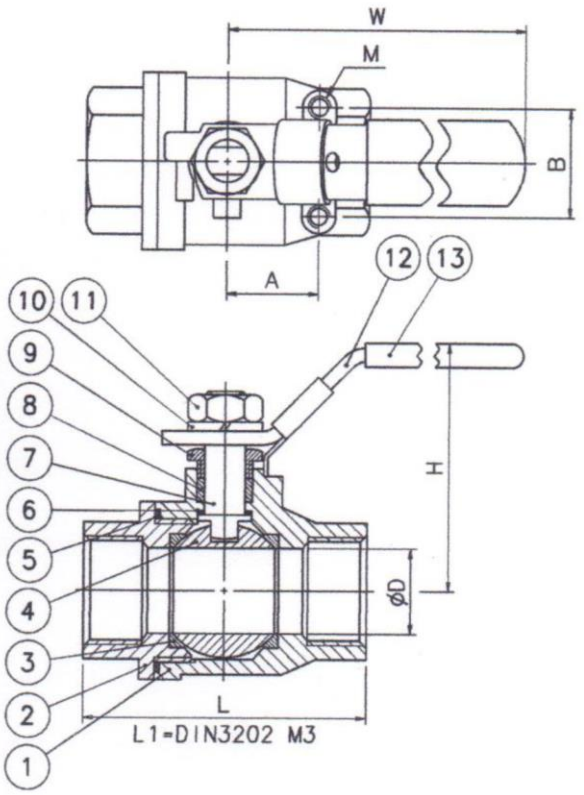

MATERIAL LIST:

ITEM	DESCRIPTION	STAINLESS STEEL	CARBON STEEL	Q'TY
1	BODY	ASTM A351 CF8M	ASTM A216 WCB	1
2	BODY CAP	ASTM A351 CF8M	ASTM A216 WCB	1
3	SEAT	PTFE/ R-TFE	PTFE / R-TFE	2
4	BALL	ASTM A351 CF8M/316	ASTM A351 CF8/304	1
5	THRUST WASHER	PTFE	PTFE	1
6	BODY GASKET	PTFE	PTFE	1
7	STEM	ASTM A276 316	ASTM A276 304	1
8	STEM PACKING	PTFE	PTFE	1
9	GLAND	AISI 304	AISI 304	1
10	SPRING WASHER	AISI 304	AISI 304	1
11	HANDLE NUT	AISI 304	AISI 304	1
12	HANDLE	AISI 304	ZINC PLATED STEEL	1
13	SLEEVE	VINYL PLASTISOL	VINYL PLASTISOL	1

P-T RATINGS

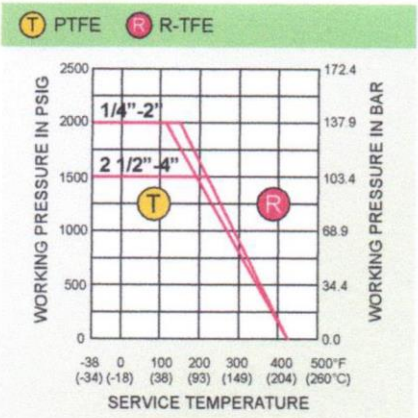

DIMENSIONS:

SIZE		ØD		L		L1		H		W		A		B		M	Weights KG
IN	DN	IN	MM	IN	MM	IN	MM	IN	MM	IN	MM	IN	MM	IN	MM		
1/4"	8	0.43	11.0	2.32	59	2.56	65	2.24	57	3.74	95	0.50	12.7	1.12	28.5	10-24UNC	0.3
3/8"	10	0.49	12.5	2.32	59	2.56	65	2.24	57	3.74	95	0.50	12.7	1.12	28.5	10-24UNC	0.3
1/2"	15	0.59	15.0	2.40	61	2.95	75	2.24	57	3.74	95	0.50	12.7	1.12	28.5	10-24UNC	0.3
3/4"	20	0.79	20.0	2.87	73	3.15	80	2.83	72	4.33	110	0.87	22.1	1.38	35.0	10-24UNC	0.6
1"	25	1.00	25.4	3.35	85	3.54	90	3.07	78	6.10	155	0.93	23.6	1.38	35.0	10-24UNC	0.9
1 1/4"	32	1.26	32.0	3.82	97	4.33	110	3.31	84	6.10	155	0.93	23.6	1.50	38.1	1/4"-20UNC	1.4
1 1/2"	40	1.50	38.0	4.53	115	4.72	120	3.39	86	6.69	170	0.93	23.6	1.50	38.1	1/4"-20UNC	2.0
2"	50	1.97	50.0	5.28	134	5.51	140	3.78	96	6.69	170	0.93	23.6	1.50	38.1	1/4"-20UNC	3.4
2 1/2"	65	2.56	65.0	6.61	168	7.28	185	5.20	132	10.43	265	NA	NA	NA	NA	NA	6.5
3"	80	3.15	80.0	7.52	191	8.07	205	5.63	143	10.43	265	NA	NA	NA	NA	NA	9.7
4"	100	3.94	100.0	9.09	231	9.45	240	6.69	170	11.02	280	NA	NA	NA	NA	NA	20.3

WinBall VALVE
贏球實業有限公司
WIN BALL NETERPRISE CO.,LTD

地 址：32471台灣 桃園縣平鎮市大勇街57巷31號
Address : 32471 No.31 , Lane.57 the Dayong Street,
Pingjhen City, Taoyuan County, Taiwan(R.O.C)
TEL : 886-3-4577733 , 3-2825600 FAX : 886-3-2825900
E-mail : o972117005@yahoo.com.tw

2000 PSI 雙片式球塞閥(低平台)

Size Range	1/4" - 4" (DN8 - DN100)
Pressure Rating	2000 PSI (1/4"- 2") 1500 PSI (2 1/2"- 4")
Materials	Stainless Steel, Carbon Steel
End Connection	Threaded
Service Application	Water, Oil, Gas, Thermal Fluid, Chemicals and others
Certifications	ISO 9001-2008, PED 97/23/EC ATEX 94/9/EC
Operation	Manual or Actuated

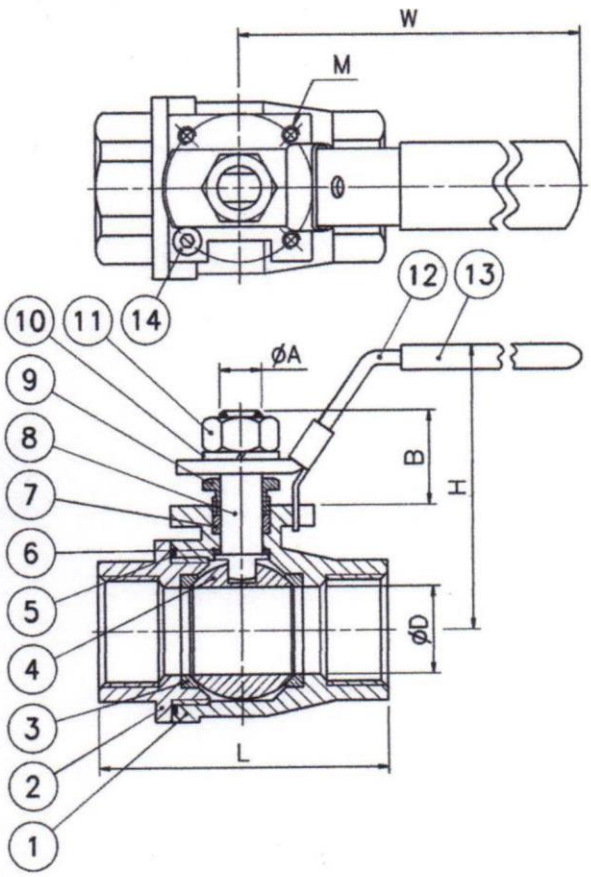

MATERIAL LIST:

ITEM	DESCRIPTION	STAINLESS STEEL	CARBON STEEL	Q'TY
1	BODY	ASTM A351 CF8M	ASTM A216 WCB	1
2	BODY CAP	ASTM A351 CF8M	ASTM A216 WCB	1
3	SEAT	PTFE / R-TFE	PTFE / R-TFE	2
4	BALL	ASTM A351 CF8M/316	ASTM A351 CF8/304	1
5	BODY GASKET	PTFE	PTFE	1
6	THRUST WASHER	PTFE	PTFE	1
7	STEM	ASTM A276 316	ASTM A276 304	1
8	STEM PACKING	PTFE	PTFE	1
9	GLAND	AISI 304	AISI 304	1
10	SPRING WASHER	AISI 304	AISI 304	1
11	HANDLE NUT	AISI 304	AISI 304	1
12	HANDLE	AISI 304	ZINC PLATED STEEL	1
13	SLEEVE	VINYL PLASTISOL	VINYL PLASTISOL	1
14	STOP PIN	AISI 304	AISI 304	1

P-T RATINGS

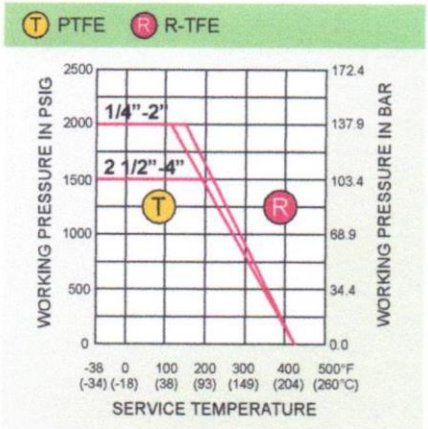

DIMENSIONS:

SIZE		ØD		L		L1		H		W		ØA		B		M	ISO 5211	Weights KG
IN	DN	IN	MM	IN	MM	IN	MM	IN	MM	IN	MM	IN	MM	IN	MM			
1/4"	8	0.43	11.0	2.32	59	2.56	65	2.13	54	5.31	135	0.31	8	0.59	15	M5	F03	0.4
3/8"	10	0.49	12.5	2.32	59	2.56	65	2.13	54	5.31	135	0.31	8	0.59	15	M5	F03	0.3
1/2"	15	0.59	15.0	2.44	62	2.95	75	2.20	56	5.31	135	0.31	8	0.67	17	M5	F03	0.4
3/4"	20	0.79	20.0	2.87	73	3.15	80	2.52	64	5.31	135	0.39	10	0.79	20	M5	F03	0.5
1"	25	1.00	25.4	3.35	85	3.54	90	2.68	68	6.50	165	0.47	12	0.98	25	M5	F04	0.9
1 1/4"	32	1.26	32.0	3.82	97	4.33	110	2.91	74	6.50	165	0.47	12	0.98	25	M5	F04	1.8
1 1/2"	40	1.50	38.0	4.53	115	4.72	120	3.54	90	6.89	175	0.55	14	0.98	25	M6	F05	2.0
2"	50	1.97	50.0	5.28	134	5.51	140	3.94	100	6.89	175	0.55	14	0.98	25	M6	F05	3.4
2 1/2"	65	2.56	65.0	6.61	168	7.28	185	5.39	137	10.24	260	0.75	19	1.57	40	M8	F07	6.5
3"	80	3.15	80.0	7.52	191	8.07	205	5.79	147	10.24	260	0.75	19	1.57	40	M8	F07	9.7
4"	100	3.94	100.0	9.09	231	9.45	240	6.93	176	11.02	280	0.98	25	1.57	40	M10	F10	20.3

WinBall VALVE
贏球實業有限公司
WIN BALL NETERPRISE CO.,LTD

地 址：32471台灣 桃園縣平鎮市大勇街57巷31號
Address : 32471 No.31 , Lane.57 the Dayong Street,
Pingjhen City, Taoyuan County, Taiwan(R.O.C)
TEL : 886-3-4577733 , 3-2825600 FAX : 886-3-2825900
E-mail : o972117005@yahoo.com.tw

3000 PSI 雙片式球塞閥(無平台)

Size Range	1/4" - 2" (DN8 - DN50)
Pressure Rating	ANSI class1500 (3000PSI)
Materials	Stainless Steel, Carbon Steel
End Connection	Threaded
Service Application	Water, Oil, Gas, Thermal Fluid, Chemicals and others
Certifications	ISO 9001-2008, PED 97/23/EC
Operation	Manual

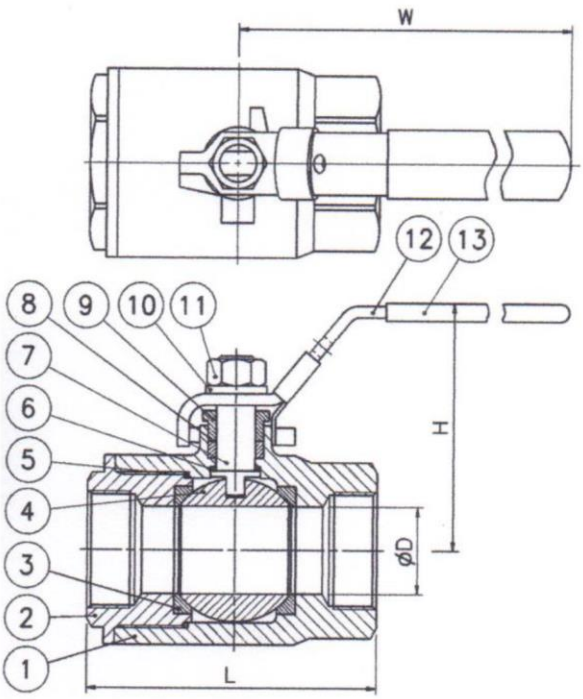

MATERIAL LIST:

ITEM	DESCRIPTION	STAINLESS STEEL	CARBON STEEL	Q'TY
1	BODY	ASTM A351 CF8M	ASTM A216 WCB	1
2	BODY CAP	ASTM A351 CF8M	ASTM A216 WCB	1
3	SEAT	DELRIN / PEEK	DELRIN / PEEK	2
4	BALL	ASTM A351 CF8M/316	ASTM A351 CF8/304	1
5	BODY GASKET	PTFE	PTFE	1
6	THRUST WASHER	PTFE	PTFE	1
7	STEM	ASTM A276 316	ASTM A276 304	1
8	STEM PACKING	PTFE	PTFE	1
9	GLAND	AISI 304	AISI 304	1
10	SPRING WASHER	AISI 304	AISI 304	1
11	HANDLE NUT	AISI 304	AISI 304	1
12	HANDLE	AISI 304	AISI 304	1
13	SLEEVE	VINYL PLASTISOL	VINYL PLASTISOL	1

P-T RATINGS

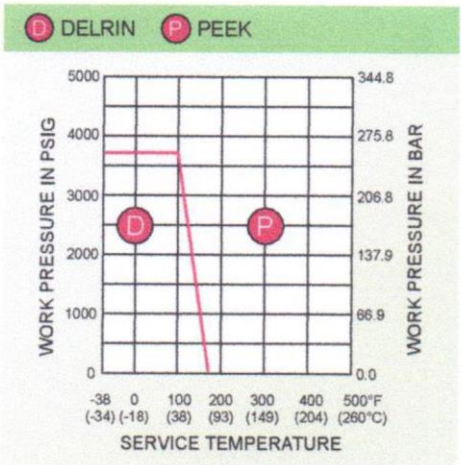

DIMENSIONS:

SIZE		ØD		L		H		W		Weights
IN	DN	IN	MM	IN	MM	IN	MM	IN	MM	KG
1/4"	8	0.45	11.4	2.83	72	2.64	67	4.92	125	0.7
3/8"	10	0.50	12.7	2.83	72	2.64	67	4.92	125	0.7
1/2"	15	0.50	12.7	2.83	72	2.64	67	4.92	125	0.7
3/4"	20	0.75	19.0	3.50	89	2.91	74	5.91	150	1.1
1"	25	1.00	25.4	4.02	102	3.15	80	6.69	170	1.7
1 1/4"	32	1.26	32.0	4.57	116	3.39	86	6.69	170	2.4
1 1/2"	40	1.50	38.0	4.88	124	4.76	121	10.31	262	3.8
2"	50	1.75	44.5	5.87	149	4.92	125	10.31	262	5.9

WinBall VALVE
贏球實業有限公司
WIN BALL NETERPRISE CO.,LTD

地 址：32471台灣 桃園縣平鎮市大勇街57巷31號
Address : 32471 No.31 , Lane.57 the Dayong Street,
Pingjhen City, Taoyuan County, Taiwan(R.O.C)
TEL : 886-3-4577733 , 3-2825600 FAX : 886-3-2825900
E-mail : o972117005@yahoo.com.tw

2000 PSI 三片式球塞閥(低平台)

Size Range	1/4" - 4" (DN8 - DN100)
Pressure Rating	2000 PSI (1/4"- 2") 1500 PSI (2 1/2"- 4")
Materials	Stainless Steel, Carbon Steel
End Connection	Threaded, Butt weld, Socket weld and others
Service Application	Water, Oil, Gas, Thermal Fluid, Chemicals and others
Certifications	ISO 9001-2008, PED 97/23/EC ATEX 94/9/EC
Operation	Manual or Actuated

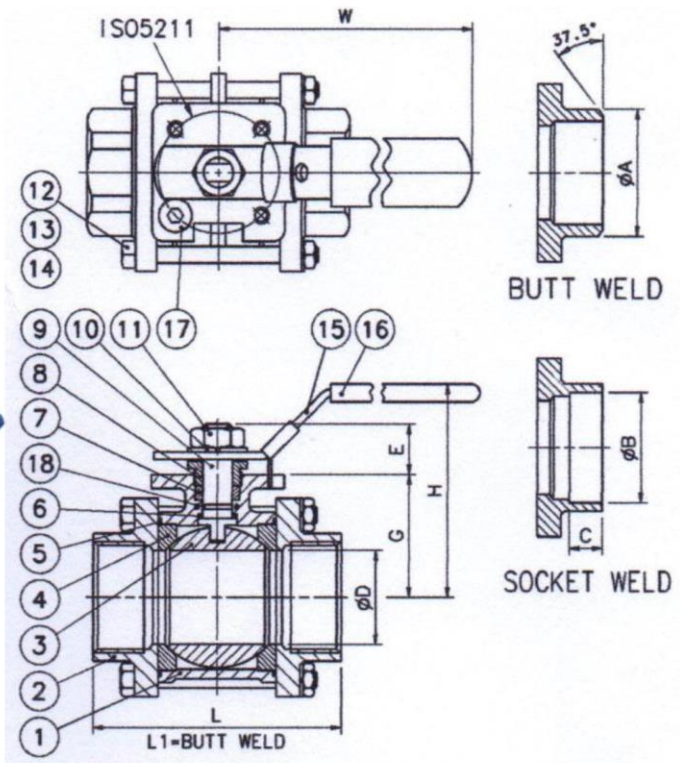

MATERIAL LIST:

ITEM	DESCRIPTION	STAINLESS STEEL	CARBON STEEL	Q'TY
1	BODY	ASTM A351 CF8M	ASTM A216 WCB	1
2	BODY CAP	ASTM A351 CF8M	ASTM A216 WCB	2
3	BALL	ASTM A351 CF8M/316	ASTM A351 CF8/304	1
4	SEAT	PTFE / R-TFE	PTFE / R-TFE	2
5	BODY GASKET	PTFE	PTFE	2
6	THRUST WASHER	PTFE	PTFE	1
7	STEM PACKING	PTFE	PTFE	1-2
8	GLAND	AISI 304	AISI 304	1
9	STEM	ASTM A276 316	ASTM A276 304	1
10	SPRING WASHER	AISI 304	AISI 304	1
11	HANDLE NUT	AISI 304	AISI 304	1
12	BODY BOLT	AISI 304	CARBON STEEL	4-6
13	BODY WASHER	AISI 304	CARBON STEEL	4-6
14	BODY NUT	AISI 304	CARBON STEEL	4-6
15	HANDLE	AISI 304	ZINC PLATED STEEL	1
16	SLEEVE	VINYL PLASTISOL	VINYL PLASTISOL	1
17	STOP PIN	AISI 304	CARBON STEEL	1
18	STEM O-Ring	VITON	VITON	1

P-T RATINGS

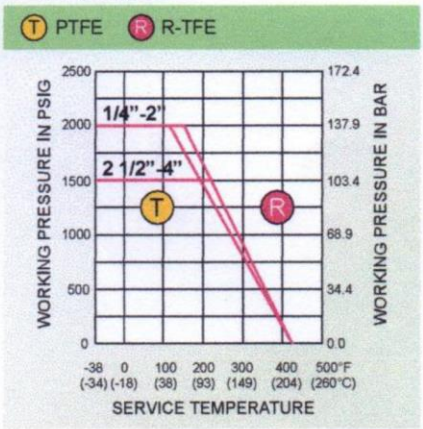

DIMENSIONS:

SIZE		ØD		L		L1		E		G		H		W		ØA		ØB		C		ISO 5211	Weights KG
IN	DN	IN	MM	IN	MM	IN	MM	IN	MM	IN	MM	IN	MM	IN	MM	IN	MM	IN	MM	IN	MM		
1/4"	8	0.45	11.5	2.56	65	2.56	65	0.59	15	1.02	26	2.20	56	5.31	135	0.73	18.5	0.56	14.2	0.39	10	F03	0.4
3/8"	10	0.49	12.5	2.56	65	2.56	65	0.59	15	1.02	26	2.20	56	5.31	135	0.73	18.5	0.69	17.6	0.39	10	F03	0.4
1/2"	15	0.59	15.0	2.91	74	2.91	74	0.71	18	1.14	29	2.40	61	5.31	135	0.89	22.5	0.86	21.8	0.51	13	F03	0.5
3/4"	20	0.79	20.0	3.27	83	3.23	82	0.83	21	1.30	33	2.64	67	5.31	135	1.12	28.5	1.07	27.2	0.59	15	F03	0.7
1"	25	1.00	25.4	3.70	94	3.70	94	1.02	26	1.50	38	2.83	72	6.50	165	1.36	34.5	1.33	33.9	0.59	15	F04	1.0
1 1/4"	32	1.26	32.0	4.17	106	4.17	106	1.02	26	1.73	44	3.07	78	6.50	165	1.71	43.5	1.68	42.7	0.59	15	F04	1.7
1 1/2"	40	1.50	38.0	4.72	120	4.72	120	1.02	26	2.01	51	3.62	92	6.89	175	1.97	50.0	1.92	48.8	0.63	16	F05	2.6
2"	50	1.97	50.0	5.35	136	5.98	152	1.02	26	2.32	59	3.94	100	6.89	175	2.48	63.0	2.41	61.2	0.67	17	F05	4.7
2 1/2"	65	2.56	65.0	6.57	167	7.32	186	1.57	40	2.99	76	5.71	145	10.24	260	3.31	84.0	2.91	73.9	0.67	17	F07	7.6
3"	80	3.15	80.0	7.44	189	8.78	223	1.57	40	3.39	86	6.14	156	10.24	260	3.86	98.0	3.54	89.8	0.67	17	F07	11.8
4"	100	3.94	100.0	9.17	233	10.55	268	1.85	47	4.41	112	7.17	182	11.02	280	4.61	117.0	4.54	115.3	0.79	20	F10	20.7

WinBall VALVE
贏球實業有限公司
WIN BALL NETERPRISE CO.,LTD

地 址：32471台灣 桃園縣平鎮市大勇街57巷31號
Address : 32471 No.31 , Lane.57 the Dayong Street,
Pingjhen City, Taoyuan County, Taiwan(R.O.C)
TEL : 886-3-4577733 , 3-2825600 FAX : 886-3-2825900
E-mail : o972117005@yahoo.com.tw

三片式球塞閥(無平台)

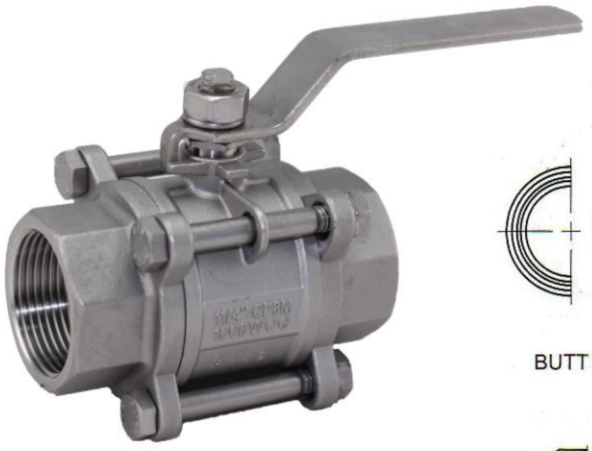

特性：

『精密鑄造不銹鋼閥體』

『AISI 316 (CF8M)』

『全流量/牙口/套焊/對焊』

『1000 PSI W.O.G』

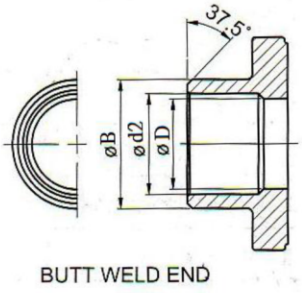

BUTT WELD END

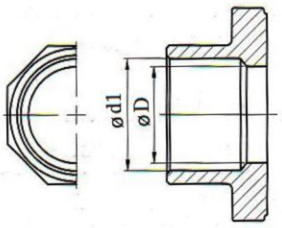

SOCKET WELD END

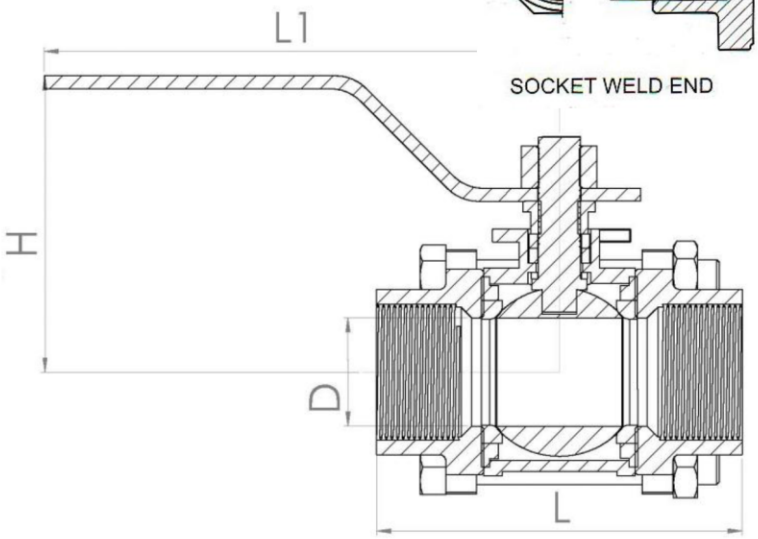

MATERIALS LIST

PART NAME	MATERIAL
STEM NUT	S.S304
WASHER	S.S304
HANDL COVER	PLASTIC
HANDLE	S.S304
STEM	S.S316
GLAND NUT	S.S304
STEM SEAL	PTFE
STEM PACKING	PTFE
BODY	S.S316
SEAT	PTFE
END CAP	S.S316
BALL	S.S316or304
BOLT	S.S304
BOLT NUT	s.s304

DIMENSIONS

SIZE	D	SW/d1	BW/d2	BW/B	L	H	L1
1/4"	11	14.2	11	17.2	61	47	87
3/8"	12.5	17.6	12.5	17.2	61	47	87
1/2"	15	21.8	16	21.3	65.5	51	102
3/4"	20	27.2	20	26.9	77	55	102
1"	25	33.9	25	33.7	83.5	63	118
1-1/4"	32	42.7	33.8	42.4	102.5	68	118
1-1/2"	38	48.8	39.5	48.3	118	79	158.5
2"	50	61.2	50.8	60.3	130	87	158.5
2-1/2"	65	73.9	65	76.1	157	111	221
3"	76	89.8	76	88.9	177	116	221

WinBall VALVE
贏球實業有限公司
地 址：32471台灣 桃園縣平鎮市大勇街57巷31號
Address : 32471 No.31 , Lane.57 the Dayong Street,
Pingjhen City, Taoyuan County, Taiwan(R.O.C)
TEL : 886-3-4577733 , 3-2825600 FAX : 886-3-2825900
E-mail : o972117005@yahoo.com.tw

夾式三片球塞閥

特性：

『精密鑄造不銹鋼閥體』

『AISI 316 (CF8M)』

『全流量』

MATERIALS LIST

PART NAME	MATERIAL
STEM NUT	S.S304
WASHER	S.S304
HANDL COVER	PLASTIC
HANDLE	S.S304
STEM	S.S316
GLAND NUT	S.S304
STEM SEAL	PTFE
STEM PACKING	PTFE
BODY	S.S316
SEAT	PTFE
END CAP	S.S316
BALL	S.S316
BOLT	S.S304
BOLT NUT	S.S304

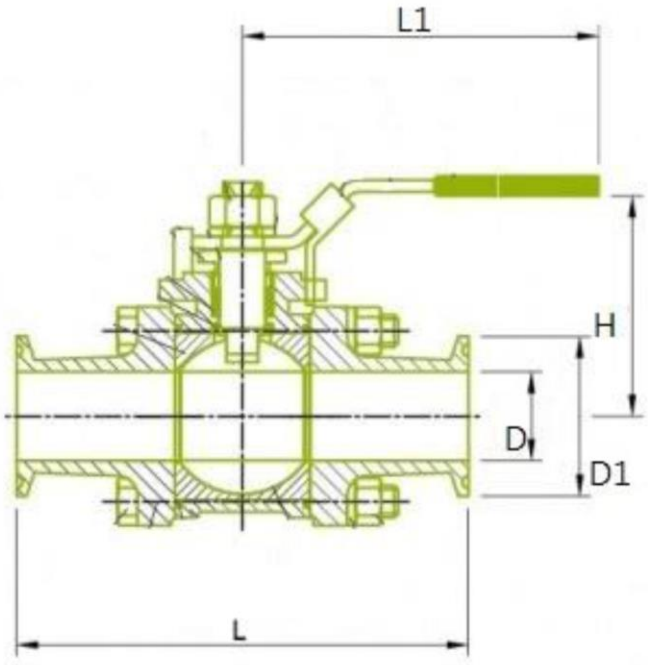

DIMENSIONS

SIZE	D	L	H	L1
1"	20	113	55	110
1-1/2"	32	120	78	160
2"	38	142	85	185
3"	63.5	208	105	230

WinBall VALVE
贏球實業有限公司
地 址：32471台灣 桃園縣平鎮市大勇街57巷31號
Address : 32471 No.31 , Lane.57 the Dayong Street,
Pingjhen City, Taoyuan County, Taiwan(R.O.C)
TEL : 886-3-4577733 , 3-2825600 FAX : 886-3-2825900
E-mail : o972117005@yahoo.com.tw

三通式球塞閥(附平台)

特性：

『精密鑄造不銹鋼閥體』

『AISI 316 (CF8M)』

『L型/T型』

MATERIALS LIST

PART NAME	MATERIAL
STEM NUT	S.S304
WASHER	S.S304
HANDL COVER	PLASTIC
HANDLE	S.S304
STEM	S.S316
GLAND NUT	S.S304
STEM SEAL	PTFE
STEM PACKING	PTFE
BODY	S.S316
SEAT	PTFE
END CAP	S.S316
BALL	S.S316or304
BOLT	S.S304
WASHER	S.S304
BOLT NUT	s.s304

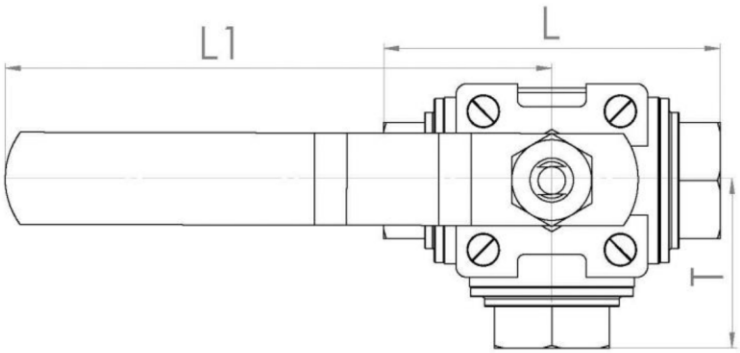

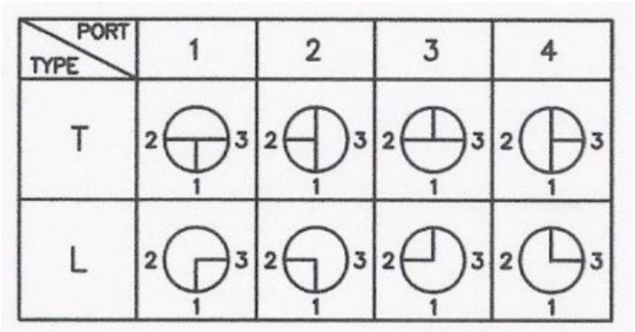

DIMENSIONS

SIZE	D	L	T	L1
1/4"	11	69	34.7	132
3/8"	11	69	34.7	132
1/2"	12.5	75	38.5	120
3/4"	16	85	42.5	120
1"	20	98	49	165
1-1/4"	25	118	57.7	180
1-1/2"	32	130	65	180
2"	38	160	80	180

WinBall VALVE
贏球實業有限公司
地 址：32471台灣 桃園縣平鎮市大勇街57巷31號
Address : 32471 No.31 , Lane.57 the Dayong Street,
Pingjhen City, Taoyuan County, Taiwan(R.O.C)
TEL : 886-3-4577733 , 3-2825600 FAX : 886-3-2825900
E-mail : o972117005@yahoo.com.tw

10K法蘭式球塞閥(標準型)

特性：

『精密鑄造不銹鋼閥體』

『AISI 316 (CF8M).304(CF8)』

『全流量 / 法蘭口』

『10Kg/cm²』

MATERIALS LIST

PART NAME	MATERIAL
STEM	S.S316or304
SANP RING	s.s304
GLAND	S.S304
STEM PACKING	PTFE
THRUST WASHER	PTFE
BALL	S.S316or304
SEAT	PTFE
BODY	S.S316or304
PACKING	PTFE
BODY CAP	S.S316or304

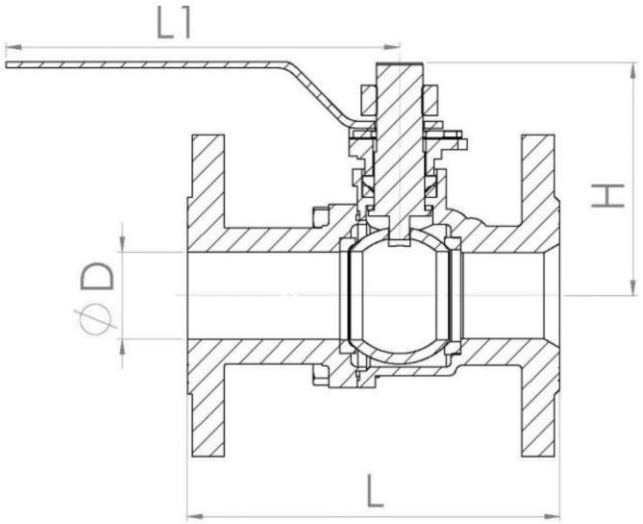

DIMENSIONS

SIZE	D	L	H	L1
1/2"	15	110	85	145
3/4"	20	120	90	145
1"	25	130	100	145
1-1/4"	32	140	105	145
1-1/2"	38	165	105	225
2"	50	180	120	225
2-1/2"	65	190	160	330
3"	80	200	170	330
4"	100	230	173	330
5"	125	300	207	480
6"	151	340	225	480
8"	200	450	276	480

WinBall VALVE
贏球實業有限公司
地 址：32471台灣 桃園縣平鎮市大勇街57巷31號
Address : 32471 No.31 , Lane.57 the Dayong Street,
Pingjhen City, Taoyuan County, Taiwan(R.O.C)
TEL : 886-3-4577733 , 3-2825600 FAX : 886-3-2825900
E-mail : o972117005@yahoo.com.tw

150LB法蘭式球塞閥(標準型)

特性：

『精密鑄造不銹鋼閥體』

『 316 (SCS14).304(SCS13)』

『全流量 / 法蘭口』

『150LBS』

MATERIALS LIST

PART NAME	MATERIAL
STEM	S.S316or304
SANP RING	s.s304
GLAND	S.S304
STEM PACKING	PTFE
THRUST WASHER	PTFE
BALL	S.S316or304
SEAT	PTFE
BODY	S.S316or304
PACKING	PTFE
BODY CAP	S.S316or304

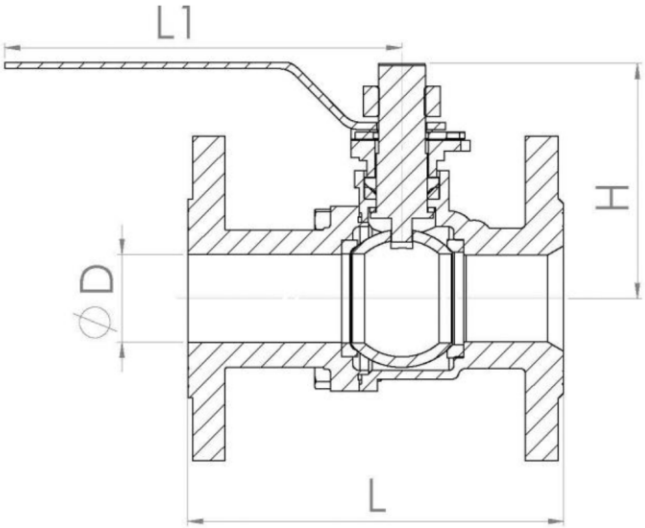

DIMENSIONS

SIZE	D	L	H	L1
1/2"	15	108	67	152
3/4"	20	117	71	152
1"	25	127	81	152
1-1/4"	32	140	82	152
1-1/2"	40	165	111	210
2"	50	178	118	210
2-1/2"	65	190	146	330
3"	80	203	158	330
4"	100	229	173	330
5"	125	356	207	480
6"	151	394	225	480
8"	200	457	276	480

WinBall VALVE
贏球實業有限公司
地 址：32471台灣 桃園縣平鎮市大勇街57巷31號
Address : 32471 No.31 , Lane.57 the Dayong Street,
Pingjhen City, Taoyuan County, Taiwan(R.O.C)
TEL : 886-3-4577733 , 3-2825600 FAX : 886-3-2825900
E-mail : o972117005@yahoo.com.tw

16K法蘭式球塞閥(標準型)

特性：

『精密鑄造不銹鋼閥體』

『AISI 316 (CF8M).304(CF8)』

『全流量 / 法蘭口』

『16Kg/cm²』

MATERIALS LIST

PART NAME	MATERIAL
STEM	S.S316or304
SANP RING	s.s304
GLAND	S.S304
STEM PACKING	PTFE
THRUST WASHER	PTFE
BALL	S.S316or304
SEAT	PTFE
BODY	S.S316or304
PACKING	PTFE
BODY CAP	S.S316or304

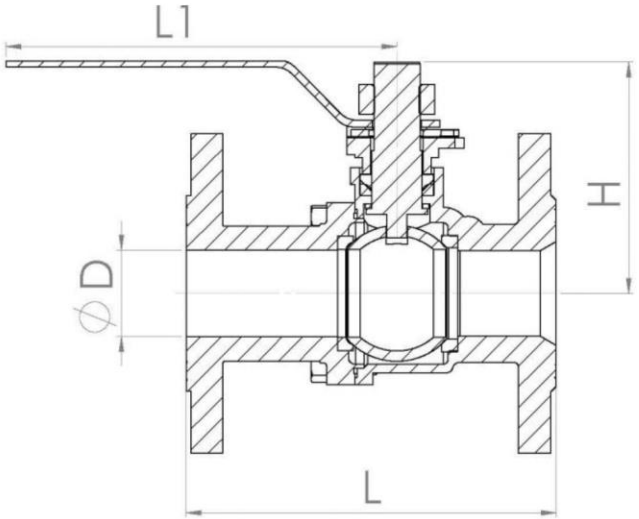

DIMENSIONS

SIZE	D	L	H	L1
1/2"	15	108	67	145
3/4"	20	117	71	145
1"	25	127	81	145
1-1/4"	32	140	82	145
1-1/2"	38	165	111	225
2"	50	178	118	225
2-1/2"	65	190	146	330
3"	80	203	158	330
4"	100	229	173	330
5"	125	356	207	480
6"	151	394	225	480
8"	200	457	276	480

WinBall VALVE
贏球實業有限公司
地 址：32471台灣 桃園縣平鎮市大勇街57巷31號
Address : 32471 No.31 , Lane.57 the Dayong Street,
Pingjhen City, Taoyuan County, Taiwan(R.O.C)
TEL : 886-3-4577733 , 3-2825600 FAX : 886-3-2825900
E-mail : o972117005@yahoo.com.tw

10K法蘭式球塞閥(經濟型)

特性：

『精密鑄造不銹鋼閥體』

『AISI 316 (CF8M).304(CF8)』

『全流量 / 法蘭口』

『10Kg/cm²』

MATERIALS LIST

PART NAME	MATERIAL
STEM	S.S316or304
SANP RING	S.S304
GLAND	S.S304
STEM PACKING	PTFE
THRUST WASHER	PTFE
BALL	S.S316or304
SEAT	PTFE
BODY	S.S316or304
PACKING	PTFE
BODY CAP	S.S316or304

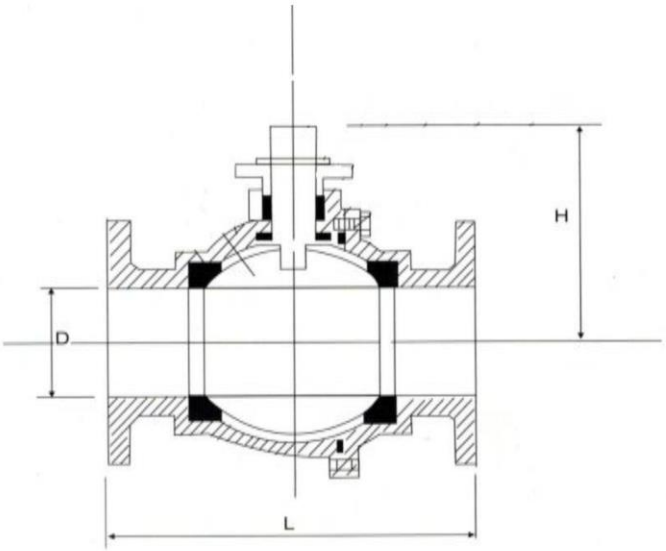

DIMENSIONS

SIZE	D	L	H	L1
1/2"	15	110	85	145
3/4"	20	120	90	145
1"	25	130	100	145
1-1/4"	32	140	105	145
1-1/2"	38	165	105	225
2"	50	180	120	225
2-1/2"	65	190	160	390
3"	80	200	170	390
4"	100	230	185	400

WinBall VALVE
贏球實業有限公司
地 址：32471台灣 桃園縣平鎮市大勇街57巷31號
Address : 32471 No.31 , Lane.57 the Dayong Street,
Pingjhen City, Taoyuan County, Taiwan(R.O.C)
TEL : 886-3-4577733 , 3-2825600 FAX : 886-3-2825900
E-mail : o972117005@yahoo.com.tw

中間逆止閥

特性： 『精密鑄造不銹鋼閥體』
『AISI 316 (CF8M)』

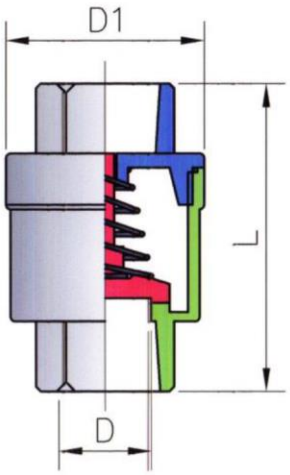

MATERIALS LIST

PART NAME	MATERIAL
CAP	S.S316
GASKET	PTFE
STEM	S.S316
SPRING	S.S316
BODY	S.S316

DIMENSIONS

SIZE	D	D1	L
1/2"	15	37	60
3/4"	20	43	66
1"	25	54	72
1-1/2"	38	69	86
2"	50	80	90
2-1/2"	63.5	97	111
3"	75	114	115

彈板逆止閥

特性： 『精密鑄造不銹鋼閥體』
『AISI 316/304 』

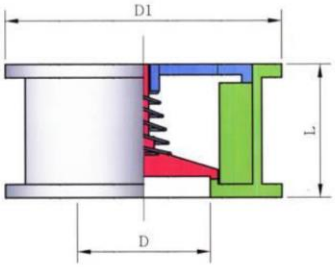

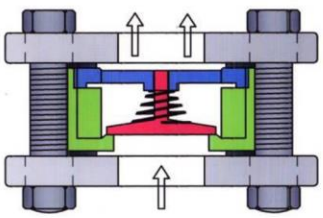

MATERIALS LIST

PART NAME	MATERIAL
CAP	S.S316 or304
STEM	S.S316
SPRING	S.S316
BODY	S.S316 or304

DIMENSIONS

SIZE	D	D1	L
1/2"	15	58	20
3/4"	20	62	25
1"	25	73.5	30
1-1/4"	32	83.5	33
1-1/2"	38	88.5	34
2"	50	103	42
2-1/2"	64	121.5	45.5
3"	75	131.5	50.5
4"	97.5	157.5	60

WinBall VALVE
贏球實業有限公司
地 址：32471台灣 桃園縣平鎮市大勇街57巷31號
Address : 32471 No.31 , Lane.57 the Dayong Street,
Pingjhen City, Taoyuan County, Taiwan(R.O.C)
TEL : 886-3-4577733 , 3-2825600 FAX : 886-3-2825900
E-mail : o972117005@yahoo.com.tw

福特凡而/底閥

特性：

『精密鑄造不銹鋼閥體』

『AISI 304 (CF8)』

MATERIALS LIST

PART NAME	MATERIAL
CAP	S.S304
GASKET	PTFE
STEM	S.S316
SPRING	S.S304
BODY	S.S304
NET	S.S304

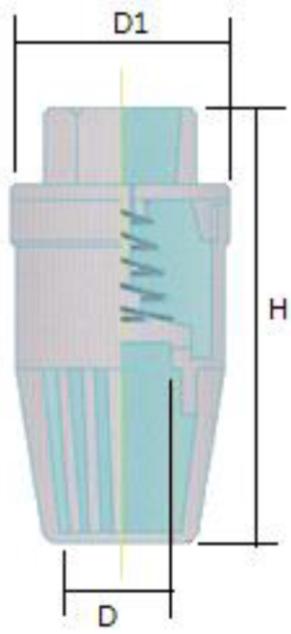

DIMENSIONS

SIZE	D	D1	H
3/4"	20	43	94
1"	25	54	105
1-1/2"	38	69	125
2"	50	80	134
2-1/2"	63.5	97	164
3"	75	114	170

WinBall VALVE
贏球實業有限公司
WIN BALL NETERPRISE CO.,LTD

地 址：32471台灣 桃園縣平鎮市大勇街57巷31號
Address : 32471 No.31 , Lane.57 the Dayong Street,
Pingjhen City, Taoyuan County, Taiwan(R.O.C)
TEL : 886-3-4577733 , 3-2825600 FAX : 886-3-2825900
E-mail : o972117005@yahoo.com.tw

CLASS 600 横式逆止閥

特性：

『精密鑄造不銹鋼閥體』

『Pressure Rating：PN16』

『Working Medium：Water,Oil』

『Working Temperature：t < 160°

『End Types：Threaded』

MATERIALS LIST

PART NAME	MATERIAL
(1) Body	316 ; CF8M
(2)Disc	316 ; CF8M
(3) Disc nut	304
(4) Connecting rod	316 ; CF8M
(5) Pin	304
(6) Bolt	304
(7) Bolt Washer	PTFE
(8) Gasket	PTFE
(9) Cap	316 ; CF8M

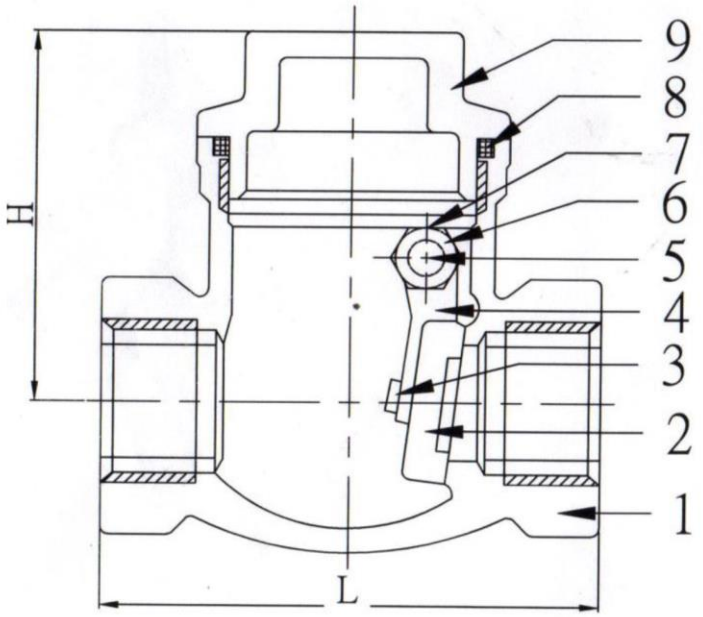

DIMENSIONS

SIZE	L	H		Weight/Kgs
1/4"				
3/8"				
1/2"	60	41.5		0.29
3/4"	78	46		0.53
1"	84	49		0.69
1-1/4"	94	53.5		0.85
1-1/2"	104	58.5		1.2
2"	122	67		1.8
2-1/2"	153	105		3.5
3"	175	125		5

WinBall VALVE
贏球實業有限公司
WIN BALL NETERPRISE CO.,LTD

地 址：32471台灣 桃園縣平鎮市大勇街57巷31號
Address : 32471 No.31 , Lane.57 the Dayong Street,
Pingjhen City, Taoyuan County, Taiwan(R.O.C)
TEL : 886-3-4577733 , 3-2825600 FAX : 886-3-2825900
E-mail : o972117005@yahoo.com.tw

CLASS 600 Y型過濾器

特性：

『精密鑄造不銹鋼閥體』

『Pressure Rating：PN16』

『Working Medium：Water,Oil』

『Working Temperature：t < 160°

『End Types：Threaded』

MATERIALS LIST

PART NAME	MATERIAL
(1) Body	316；CF8M
(2) Screen	304
(3) Cap	316；CF8M
(4) Gasket	PTFE
(5) Packing	PTFE
(6) Plug	316；CF8M

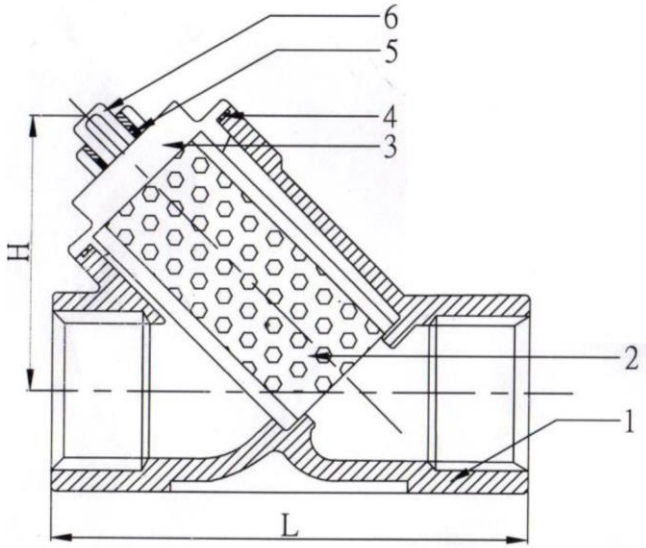

DIMENSIONS

SIZE	D	L	H	Weight/Kgs
1/4"	10	57	32	0.25
3/8"	10	57	32	0.25
1/2"	15	61	37	0.28
3/4"	20	70	41	0.4
1"	25	86	47	0.6
1-1/4"	32	100	54	0.9
1-1/2"	38	111	62	1.15
2"	51	138	76	1.65
2-1/2"	65	170	110	3.6
3"	80	195	130	5

WinBall VALVE
贏球實業有限公司
WIN BALL NETERPRISE CO.,LTD

地 址：32471台灣 桃園縣平鎮市大勇街57巷31號
Address : 32471 No.31 , Lane.57 the Dayong Street,
Pingjhen City, Taoyuan County, Taiwan(R.O.C)
TEL : 886-3-4577733 , 3-2825600 FAX : 886-3-2825900
E-mail : o972117005@yahoo.com.tw

CLASS 600 不鏽鋼閘閥

特性：

『精密鑄造不銹鋼閥體』

『Pressure Rating：PN16』

『Working Medium：Water,Oil』

『Working Temperature：t < 160° C』

『End Types：Threaded』

MATERIALS LIST

PART NAME	MATERIAL
(1) Body	316；CF8M
(2) Disc	316；CF8M
(3) Stem	316
(4) Cap	316；CF8M
(5) Gasket	PTFE
(6) Snap Ping	304
(7) Stem Packing	304
(8) Packing	PTFE
(9) Gland Washer	304
(10) Cap Nut	304
(11) Spin Washer	304
(12) Handie	Duct Iron
(13) Nut	304

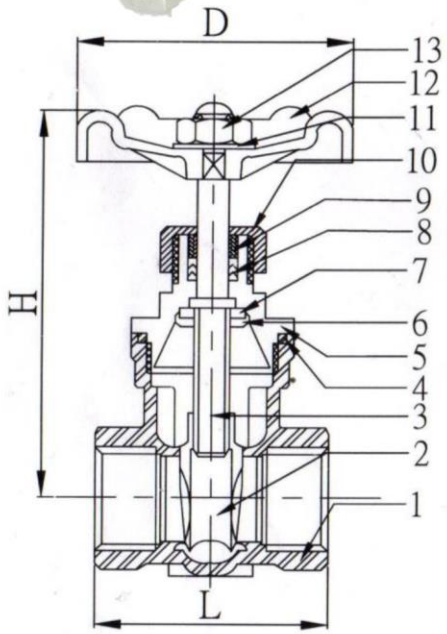

DIMENSIONS

SIZE	D	L	H	Weight/Kgs
1/4"				
3/8"				
1/2"	62	57	100	0.4
3/4"	62	61	100	0.5
1"	75	69	123	0.7
1-1/4"	75	78.5	135	1.1
1-1/2"	95	81.5	150	1.45
2"	95	94.5	170	2.1
2-1/2"	120	116	260	4.6
3"	120	131	295	7

WinBall VALVE
贏球實業有限公司
WIN BALL NETERPRISE CO.,LTD

地 址：32471台灣 桃園縣平鎮市大勇街57巷31號
Address : 32471 No.31 , Lane.57 the Dayong Street,
Pingjhen City, Taoyuan County, Taiwan(R.O.C)
TEL : 886-3-4577733 , 3-2825600 FAX : 886-3-2825900
E-mail : o972117005@yahoo.com.tw

CLASS 600 不鏽鋼球型閥

特性：

『精密鑄造不銹鋼閥體』

『Pressure Rating：PN16』

『Working Medium：Water,Oil』

『Working Temperature：t < 160° C』

『End Types：Threaded』

MATERIALS LIST

PART NAME	MATERIAL
(1) Body	316；CF8M
(2) Disc	316；CF8M
(3) Stem	316
(4) Cap	316；CF8M
(5) Gasket	PTFE
(6) Packing	PTFE
(7) Cap Nut	304
(8) Gland Washer	304
(9) Spin Washer	304
(10) Nut	304
(11) Handie	Duct Iron

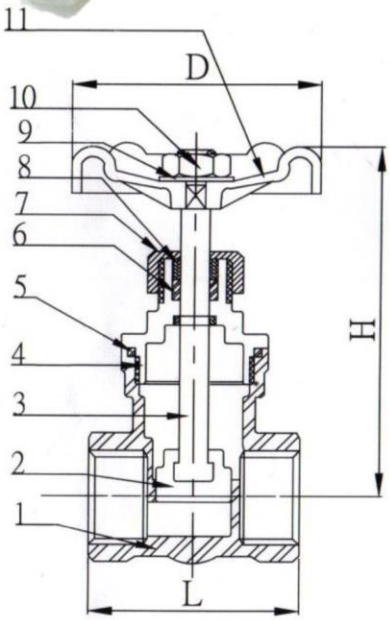

DIMENSIONS

SIZE	D	L	H	Weight/Kgs
1/4"				
3/8"				
1/2"	62	63	106	0.4
3/4"	62	70	106	0.5
1"	75	77	116	0.7
1-1/4"	75	87	122	0.9
1-1/2"	95	100	144	1.35
2"	95	110	145	1.65
2-1/2"				
3"				

WinBall VALVE
贏球實業有限公司
地 址：32471台灣 桃園縣平鎮市大勇街57巷31號
Address : 32471 No.31 , Lane.57 the Dayong Street,
Pingjhen City, Taoyuan County, Taiwan(R.O.C)
TEL : 886-3-4577733 , 3-2825600 FAX : 886-3-2825900
E-mail : o972117005@yahoo.com.tw

桶底球塞閥

特性：

『精密鑄造不銹鋼閥體』

『AISI 316 (CF8M).304(CF8)』

『全流量 / 桶底法蘭口』

『10Kg/cm²』

MATERIALS LIST

PART NAME	MATERIAL
HANDLE	FC20
STEM	S.S316or304
SNAP RING	S.S304
STOPPER	S.S304
GLAND	S.S304
STEM PACKING	PTFE
THRUST WASER	PTFE
BALL	S.S316or304
BODY	S.S316or304
SEAT	PTFE
CAP	S.S316or304
GASKET	PTFE

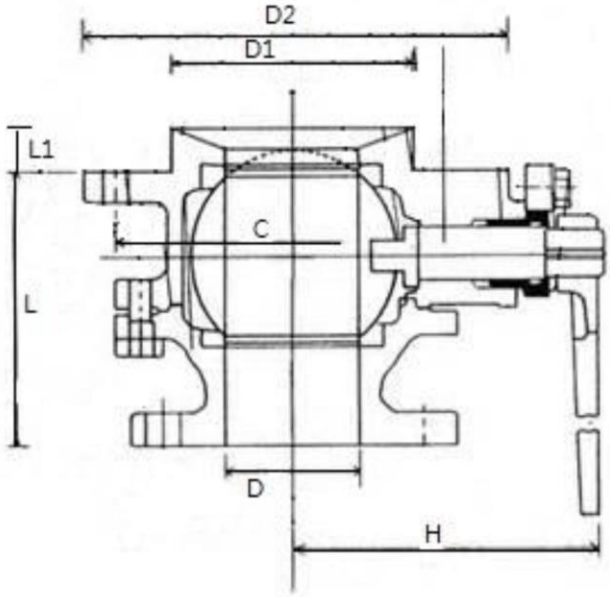

DIMENSIONS

SIZE	D	L	H	L1	D1	D2	C
1"	25	100	94	9	55	135	100(15*4)
1-1/2"	38	125	130	17	72	155	120(15*4)
2"	50	133	138	18	90	175	140(15*6)
2-1/2"	65	143	165	20	102	195	160(19*6)
3"	80	150	170	25	140	250	210(19*6)

WinBall VALVE
贏球實業有限公司
地 址：32471台灣 桃園縣平鎮市大勇街57巷31號
Address : 32471 No.31 , Lane.57 the Dayong Street,
Pingjhen City, Taoyuan County, Taiwan(R.O.C)
TEL : 886-3-4577733 , 3-2825600 FAX : 886-3-2825900
E-mail : o972117005@yahoo.com.tw

視窗

特性： 『精密鑄造不銹鋼閥體』
『AISI 316/304』

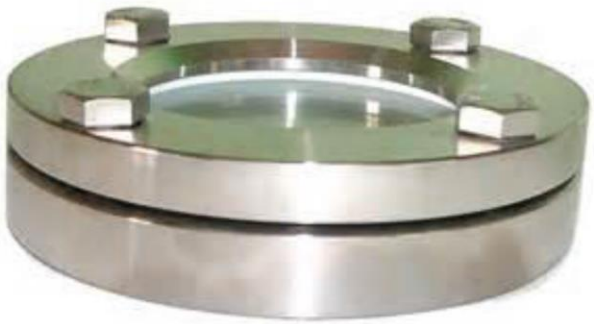

MATERIALS LIST

PART NAME	MATERIAL
GLASS	CIRCLAR SIGHT GLASS
GASKET	PTFE
BODY	S.S316/.S.S304

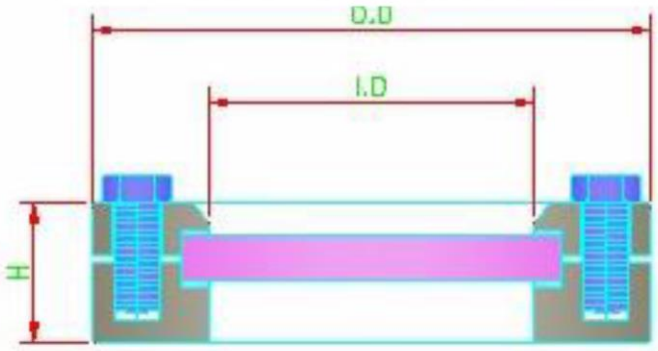

DIMENSIONS

SIZE	0.D	I.D	H
2"	127	61.5	31.8
3"	152.5	90	36.5
4"	188	116	39.4
5"	231.5	142	44.3
6"	240	162	43

觀測器

特性： 『精密鑄造不銹鋼閥體』
『AISI 316』

MATERIALS LIST

PART NAME	MATERIAL
GLASS	CIRCLAR SIGHT GLASS
GASKET	PTFE
BODY	S.S316/.S.S304

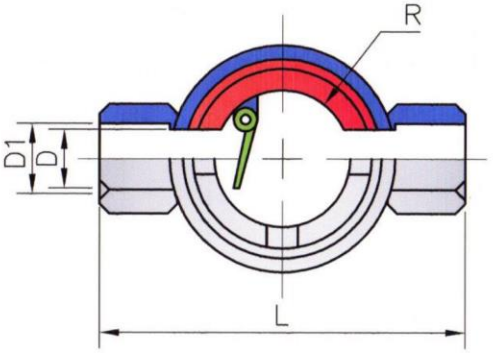

DIMENSIONS

SIZE	L	H	D	R
1/2"	94	51.5	18	35.2
3/4"	98.4	59.4	23.5	35.5
1"	109.5	64.4	30	40

WinBall VALVE
贏球實業有限公司
地 址：32471台灣 桃園縣平鎮市大勇街57巷31號
Address : 32471 No.31 , Lane.57 the Dayong Street,
Pingjhen City, Taoyuan County, Taiwan(R.O.C)
TEL : 886-3-4577733 , 3-2825600 FAX : 886-3-2825900
E-mail : o972117005@yahoo.com.tw

儲槽呼吸閥

特性： 『精密鑄造不銹鋼閥體』
『AISI 316 (CF8M)』

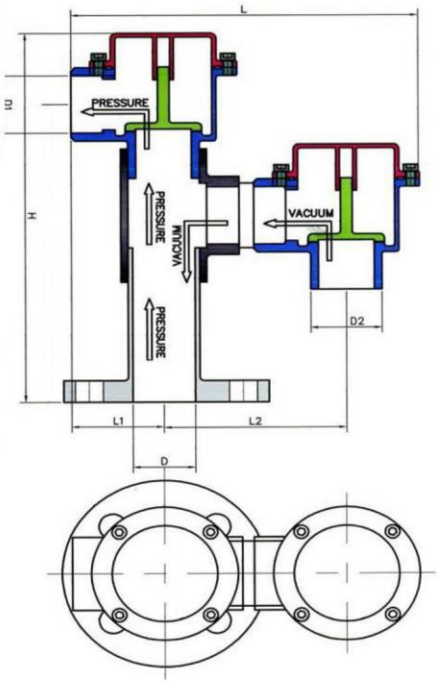

MATERIALS LIST

PART NAME	MATERIAL
CAP	S.S316
GASKET	PTFE
STEM	S.S316
SPRING	NOT or S.S304
BODY	S.S316

DIMENSIONS

SIZE	H	D1	L1	L2	D	D1	D2
1-1/2"	312	320	75	182	312	320	75
2"	332	340	80	194	332	340	80

專利呼吸閥

特性： 『精密鑄造不銹鋼閥體』
『AISI 316』

MATERIALS LIST

PART NAME	MATERIAL
CAP	S.S316
STEM	S.S316
SPRING	S.S304
BODY	S.S316

DIMENSIONS

SIZE	D	D1	H
1"	27	69	63
1-1/2"	42	96	87

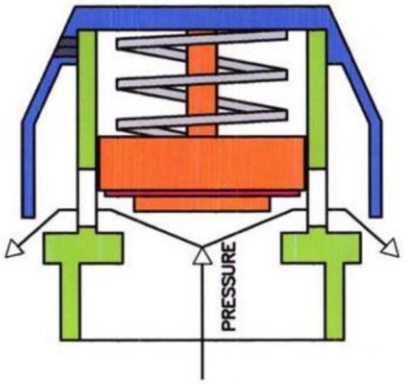

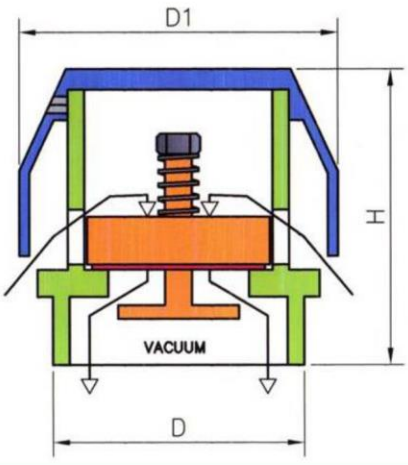

WinBall VALVE
贏球實業有限公司
WIN BALL NETERPRISE CO.,LTD
地 址：32471台灣 桃園縣平鎮市大勇街57巷31號
Address : 32471 No.31 , Lane.57 the Dayong Street,
Pingjhen City, Taoyuan County, Taiwan(R.O.C)
TEL : 886-3-4577733 , 3-2825600 FAX : 886-3-2825900
E-mail : o972117005@yahoo.com.tw

減壓閥組專用配件 直通/旁通 #304

特性：

『精密鑄造不銹鋼閥體』

『連接端為-外牙由任接頭』

『閥體附設壓力表孔』

『SIZE : 3/4" .1"』

※產品出貨不包含減壓閥及壓力表

(1) 旁通式 : 一進一出 , 兩個為一組

(2) 直通式 : 不分進出口 , 兩個為一組

WinBall VALVE
贏球實業有限公司
WIN BALL NETERPRISE CO.,LTD

地 址：32471台灣 桃園縣平鎮市大勇街57巷31號
Address : 32471 No.31 , Lane.57 the Dayong Street,
Pingjhen City, Taoyuan County, Taiwan(R.O.C)
TEL : 886-3-4577733 , 3-2825600 FAX : 886-3-2825900
E-mail : o972117005@yahoo.com.tw

各式氣動控制閥門及鋁合金氣缸

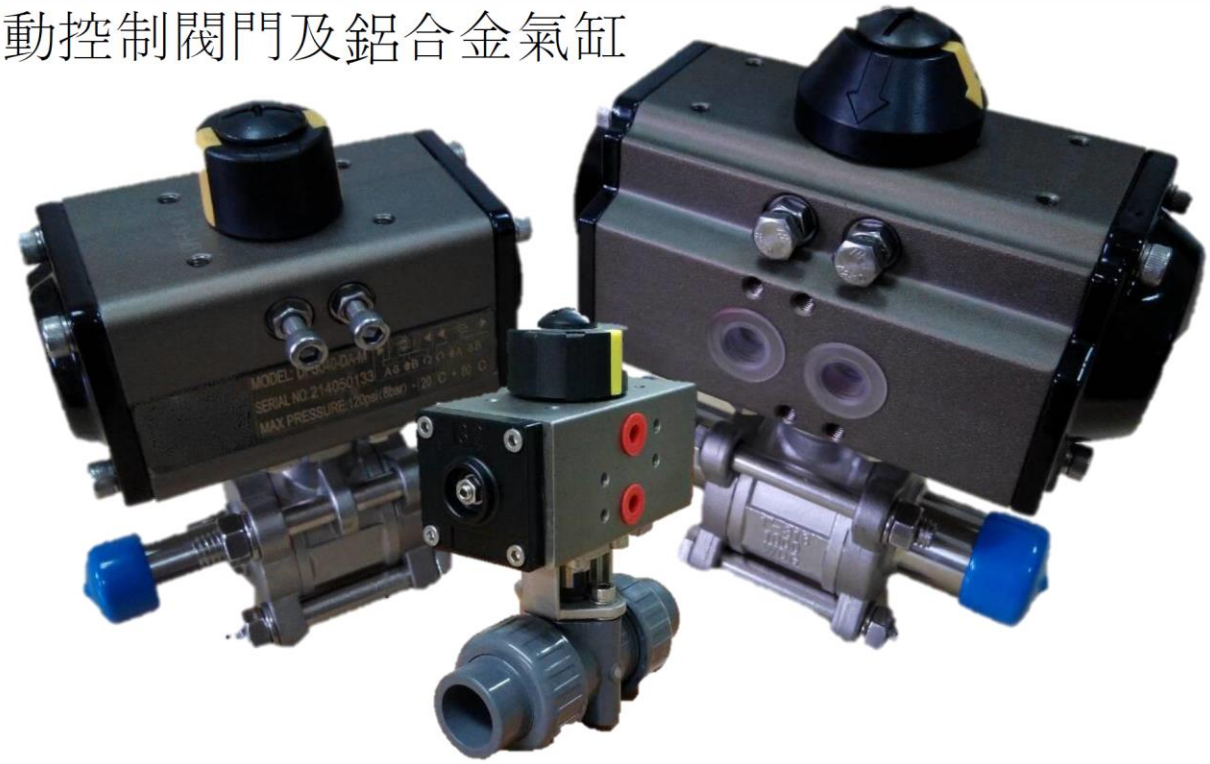

耐腐蝕特殊塗裝閥門

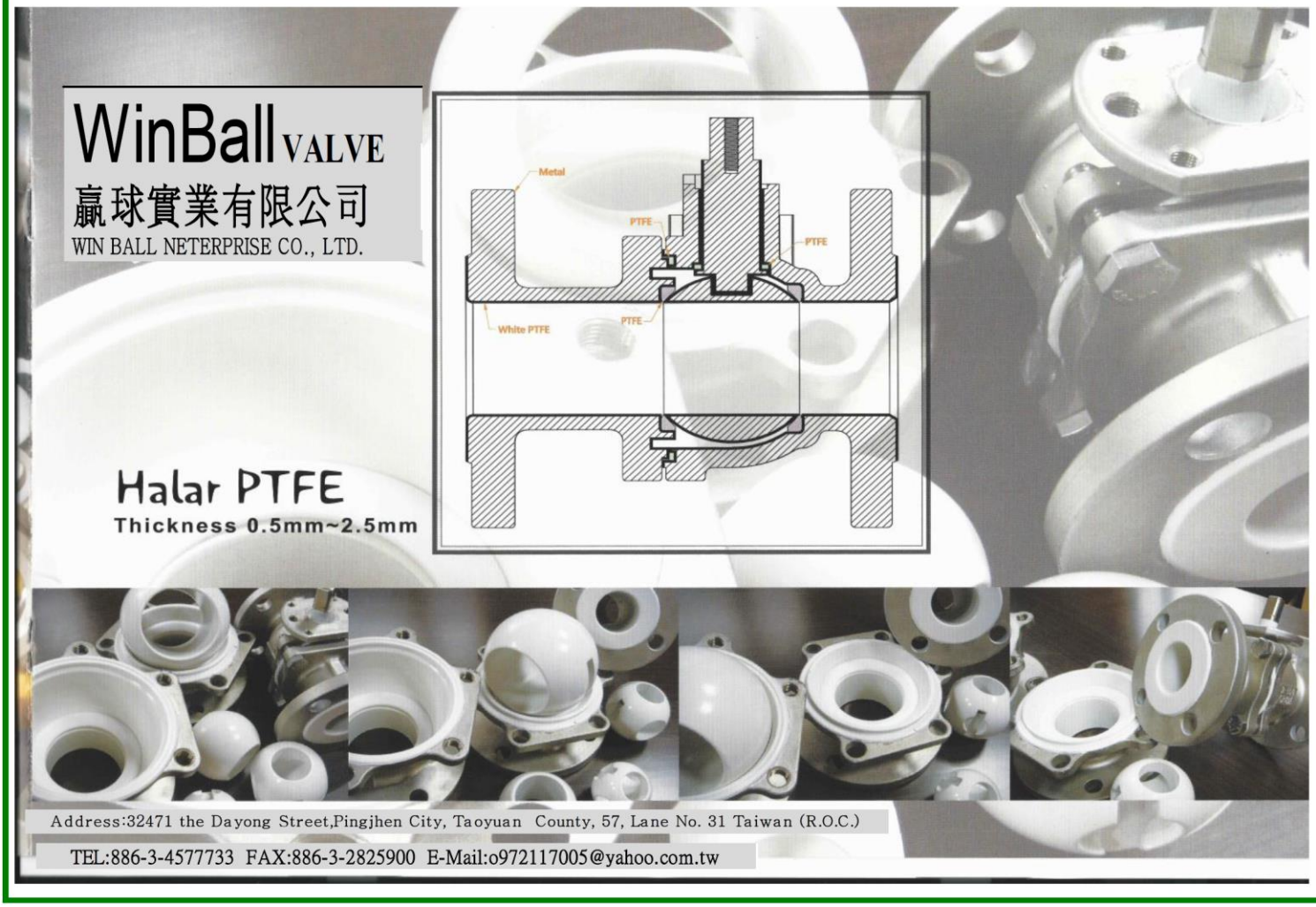

WinBall VALVE 不鏽鋼管件

十字通 1/4"~2" | 彎頭 1/4"~4" | 平面由任 1/4"~4" | 異徑彎頭 1/4"~2" | 異徑三通 1/4"~2"

三通 1/4"~4" | 45°彎頭 1/4"~4" | 軟水三通 (2內1外) | 六角立布 1/4"~4" | 異徑六角立布 1/4"~4"

接頭 1/4"~4" | 內外牙彎頭 1/4"~4" | 固定三通 1/2" | 紋管彎頭 1/2" | 內外牙接頭(長) 1/2"~2"

內外牙接頭(短) 1/2"~2" | 管帽 1/4"~4" | 六角卜申 1/4"~4" | 塞頭 1/4"~4" | 可焊式接頭 1/4"~4"

內外牙接頭 1/2"(5~12cm) | 龍口彎頭 1/2",3/4" | 電白彎頭 | 紋管三通(三外牙) | 固定彎頭 1/2"

紋管三通 1/2" | 可焊式接頭(厚) 1/4"~4" | 異徑接頭 1/4"~4"

電話：03-2825600~1
傳真：03-2825900
統一編號: 53820436
E-mail: o972117005@yahoo.com.tw

桃園縣平鎮市大勇街57巷31號

贏球實業有限公司

WinBall VALVE

贏球實業有限公司

WIN BALL NETERPRISE CO., LTD.

選擇閥類之注意事項:

(一).流體特性	如流體種類、比重、黏性、腐蝕性等。
(二). 溫　　度	最高、最低之工作溫度及環境溫度為何?
(三). 壓　　力	最高操作壓力多少?
(四). 材　　質	不同的使用情況如:流體種類、操作溫度、壓力、腐蝕性等，選定適當的材質。
(五). 尺寸規格	所有閥件的尺寸大小均有一定範圍之限制，因此在決定閥之種類時應一併考慮尺寸以及連結方式(牙口、法蘭、焊口)。
(六). 壓　　降	各種閥類因與流體產生之摩擦導致之壓降各有不同程度。
(七). 操作情況	確定實際之操作頻率為何?
(八). 其　　它	實際裝設場所之週邊環境、空間、功能、規格之限制等等。

WinBall VALVE

+886-3-2825600~1

+886-3-2825900

c972117005@gmail.com

台灣-桃園縣觀音鄉大堀村三鄰158-2號
158-2,Neighborhood,XiadajueGuanyin
Township,Taoyuan county 32850

WIN BALL NETERPRISE CO.,LTD